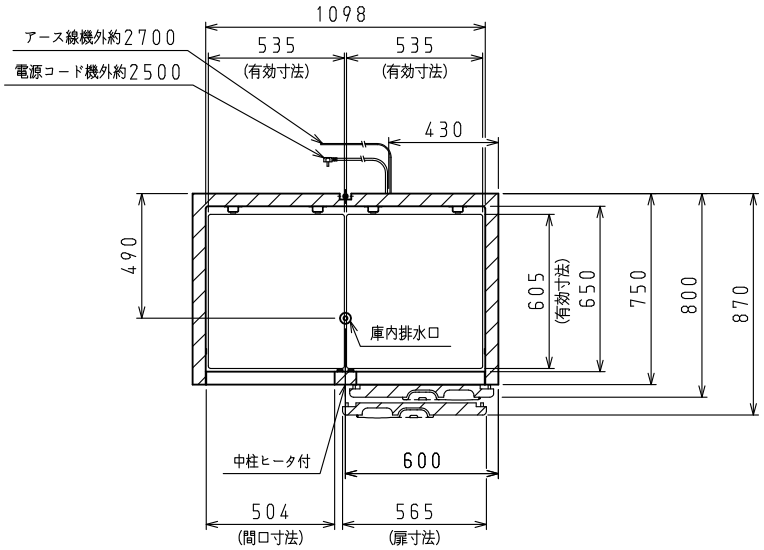

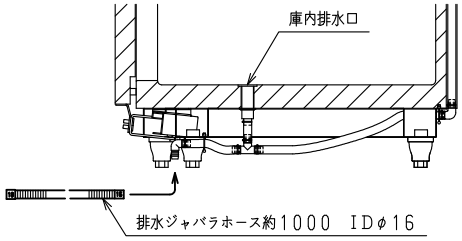

排水部詳細

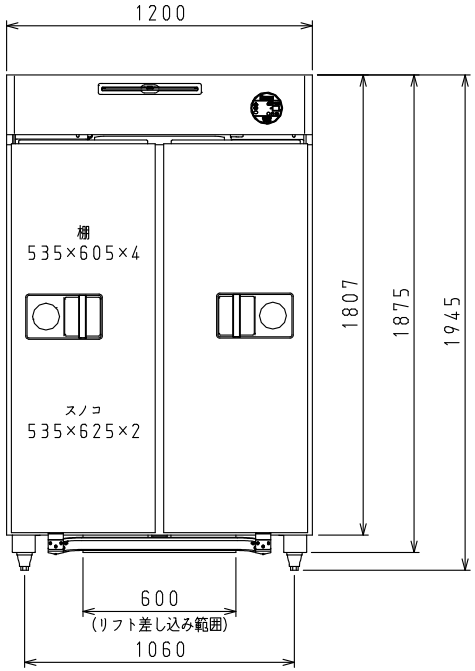

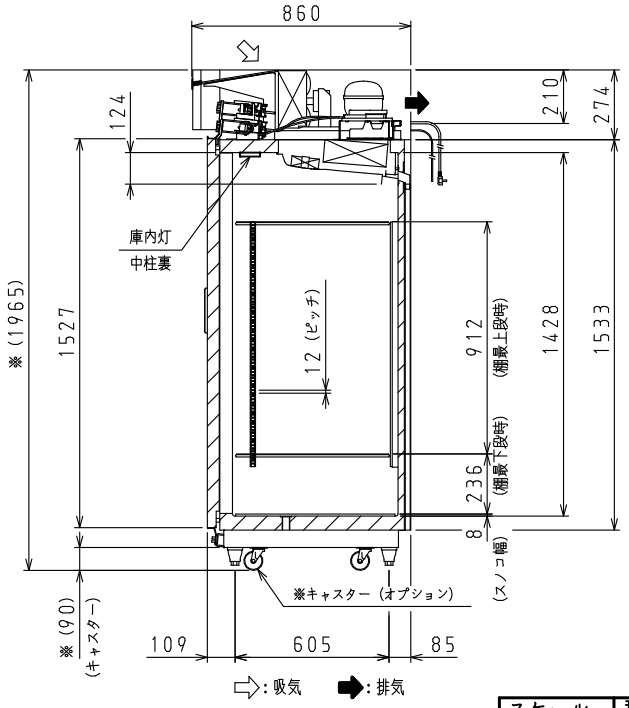

⇨:吸気　➡:排気

スケールはこの図面サイズがA3のときの尺度です。

<仕　様　表>

シリーズ			CD-SA-EX
型式			401CD-SA-EX
本体	外形寸法(mm)	幅	1200
		奥行	860
		高さ	1945(~1985)
	内形寸法(mm)	幅	1098
		奥行	650
		高さ	1428
	定格内容積(L)	冷凍室	―
		冷蔵室	1094
	製品質量(kg)		165
	外装		ステンレス鋼板・亜鉛引鋼板
	内装		ステンレス鋼板
	断熱		ノンフロン硬質発泡ポリウレタン
	扉		ステンレス鋼板(クリア塗装) 2枚
	棚		ポリエチレンコーティング網棚
電気特性	電源(V・φ・Hz)		100・1・50/60
	冷却時消費電力(W)		195/195
	霜取時消費電力(W)		315/315
	定格消費電力(W)		130/130
	定格電流(A)		1.7/1.7
	力率(%)		76/76
	電源コード・長さ(m)		2.5×1 ⑥
	庫内灯		LED 1W×1
	適合コンセント		2極差込15A-125V
冷却装置	圧縮機公称出力(W)		インバータ 250 レシプロ
	凝縮器		空冷式
	凝縮ファンモータ(W)×個数		DC24V 入力 9×1
	冷却器		冷気強制循環式
	庫内ファンモータ(W)×個数		DC24V 入力 3×1
	冷媒(g)		HFC R134a(190)
放熱量(W)			430/430
除霜方式			ヒータ方式
温度調節(℃)			マイコン温度調節器 -7~12調節可能
温度表示			デジタル
周囲温度条件(℃)			5~35
脚(ネジ径×数、調整範囲)			M20×4本、70~110mm
付属品	棚(枚)		4
	スノコ(枚)		2
	クリップ(個)		16
	排水部品		一式
	単3形乾電池(本)		6

⑥: L型2極差込15A-125V

注)
1. 電気特性値は周囲温度30℃、無負荷、サーモ短絡、安定時の値です。
2. 適合漏電遮断器:定格容量30A、定格感度電流15mA高速型
3. ※はキャスター(オプション品)使用時の寸法です。
4. 本仕様は改良のため予告なしに変更することがあります。

スケール	型式	品名	図番	訂正
1/20	401CD-SA-EX	自動スライド扉冷蔵庫	S08262	3