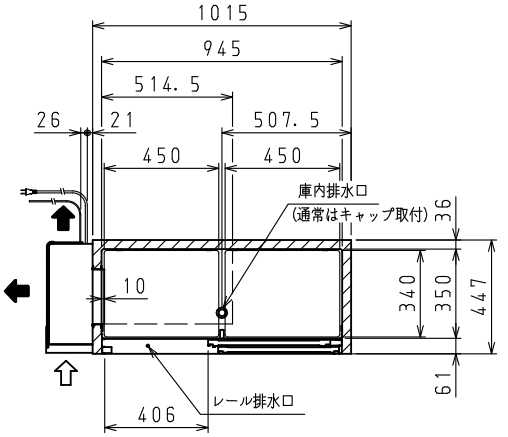

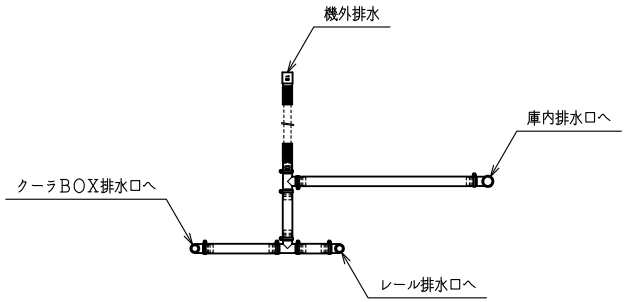

排水ホースキット（1／10）

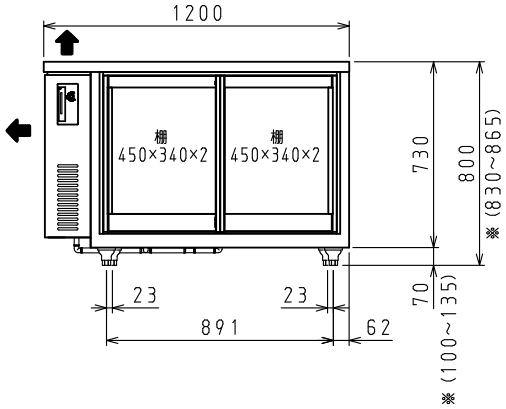

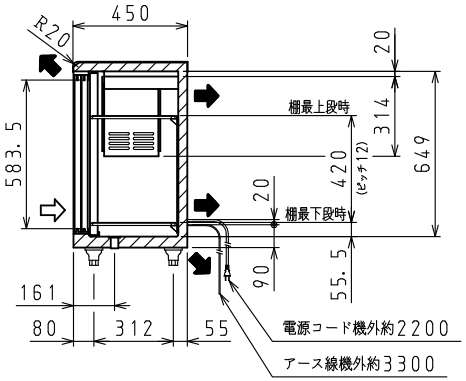

<仕　様　表>

シリーズ			D－S
型式			4141D－S
本体	外形寸法(mm)	幅	1200
		奥行	450
		高さ	800（~840）
	内形寸法(mm)	幅	945
		奥行	350
		高さ	649
	定格内容積(L)	冷凍室	―
		冷蔵室	213
	製品質量(kg)		69
	外装		ステンレス鋼板・亜鉛引鋼板
	内装		ステンレス鋼板
	断熱		ノンフロン硬質発泡ポリウレタン
	扉		引き戸式ステンレス鋼板（クリア塗装）　2枚
	棚		ポリエチレンコーティング網棚
庫内温度(℃)			0～10
電気特性	電源(V・φ・Hz)		100・1・50／60
	冷却時消費電力(W)		315／325
	霜取時消費電力(W)		100／95
	定格消費電力(W)		235／245
	定格電流(A)		3.5／3.1
	力率(%)		67／79
	電源コード・長さ(m)		2.2×1 ⑤
	庫内灯		―
	適合コンセント		2極15A－125V
冷却装置	圧縮機公称出力(W)		レシプロ　160
	凝縮器		空冷式
	凝縮ファンモータ(W)×個数		入力　16×1
	冷却器		冷気強制循環式
	庫内ファンモータ(W)×個数		入力　16×1
	冷媒(g)		HFC　R134a（82）
放熱量(W)			570／660
霜取方式			ファン方式
温度調節			自動温度調節器
温度表示			アナログ
周囲温度条件(℃)			5～35
脚(ネジ径×数、調整範囲)			M20×4本、70～110mm
付属品	棚(枚)		4
	クリップ(個)		16
	排水部品		一式

⑤：　L型2極差込12A－125V

注）
1. 庫内温度は周囲温度30℃、無負荷の時の値です。
2. 電気特性値は周囲温度30℃、無負荷、サーモ短絡、安定時の値です。
3. ※寸法はSPにて対応可能です。
4. 漏電遮断器は定格容量30A、定格感度電流15mA高速型を使用して下さい。
5. 本仕様は改良のため予告なしに変更することがあります。

⇨：吸気　➡：排気

スケールはこの図面サイズがA3のときの尺度です。

スケール	型式	品名	図番	訂正
1/20	4141D-S	スライド扉　冷蔵庫	S05075	3