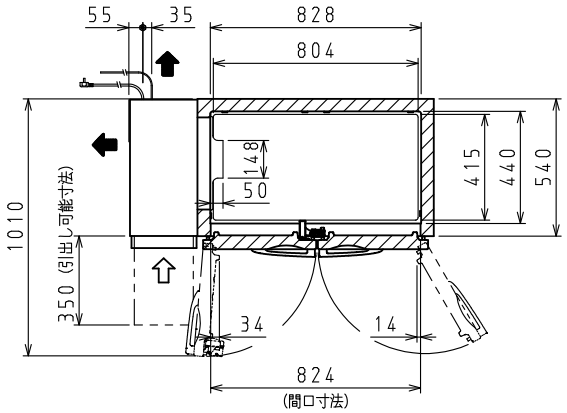

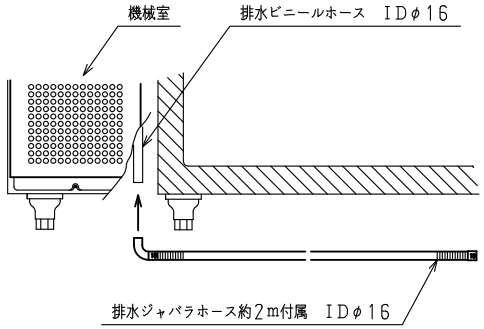

排水部詳細

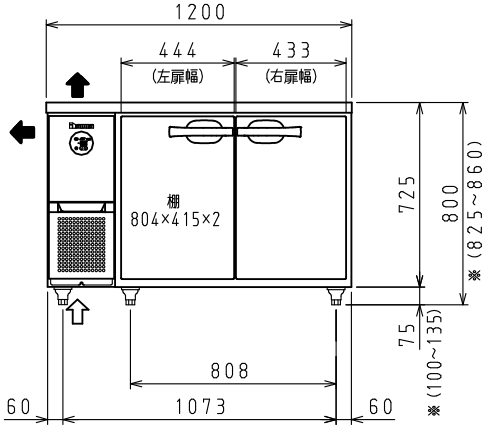

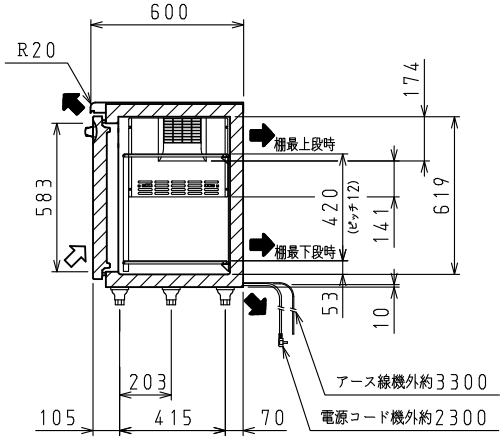

＜仕　様　表＞

シリーズ			SS-NP-EC
型式			4161SS-NP-EC
本体	外形寸法（mm）	幅	1200
		奥行	600
		高さ	800（795～835）
	内形寸法（mm）	幅	828
		奥行	440
		高さ	619
	定格内容積（L）	冷凍室	246
		冷蔵室	―
	製品質量（kg）		70
	外装		ステンレス鋼板・亜鉛引鋼板
	内装		ステンレス鋼板
	断熱		ノンフロン硬質発泡ポリウレタン
	扉		ステンレス鋼板（クリア塗装）　2枚
	棚		ポリエチレンコーティング網棚
電気特性	電源（V・φ・Hz）		100・1・50／60
	冷却時消費電力（W）		183／183
	霜取時消費電力（W）		239／239
	定格消費電力（W）		145／145
	定格電流（A）		1.9／1.9
	力率（%）		76／76
	電源コード・長さ（m）		2.3×1　Ⓑ
	適合コンセント		2極15A-125V
消費電力量（kWh／年）			990
冷却装置	圧縮機公称出力（W）		インバータ　325　レシプロ
	凝縮器		空冷式
	凝縮ファンモータ（W）×個数		DC24V　入力　9×1
	冷却器		冷気強制循環式
	庫内ファンモータ（W）×個数		DC24V　入力　3×1
	冷媒（g）		HFC　R134a（160）
放熱量（W）			305／305
霜取方式			ヒータ方式
温度調節（℃）			マイコン温度調節器 −25～−8調節可能
温度表示			デジタル
周囲温度条件（℃）			5～35
脚（ネジ径×数、調整範囲）			M20×5本、70～110mm
付属品	棚（枚）		2
	クリップ（個）		12
	排水部品		一式

Ⓑ：　L型2極差込15A-125V

注）
1. 電気特性値は周囲温度30℃、無負荷、サーモ短絡、安定時の値です。
2. 消費電力量は「JIS　B　8630-2009年」に基づいた値です。
3. ※寸法はSPにて対応可能です。
4. 本品は漏電遮断器を内蔵しています。
5. 本仕様は改良のため予告なしに変更することがあります。

⇨：吸気　➡：排気

スケールはこの図面サイズがA3のときの尺度です。

スケール	型式	品名	図番	訂正
1/20	4161SS-NP-EC	冷凍庫	S07679	0