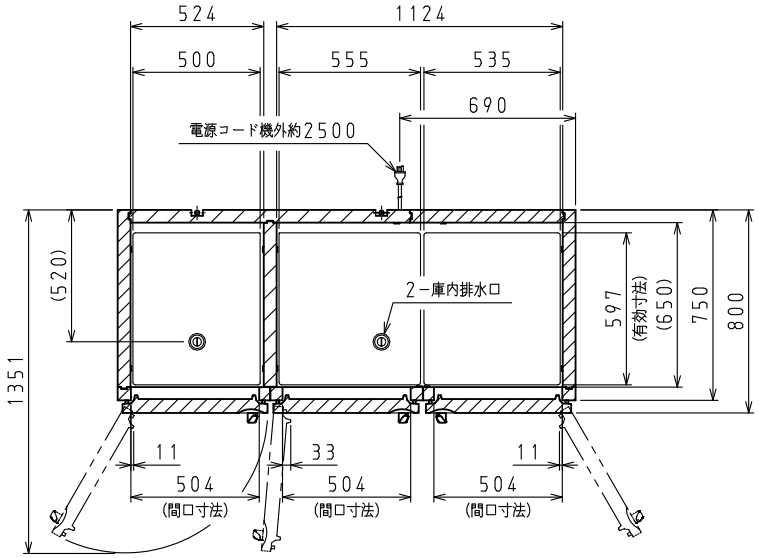

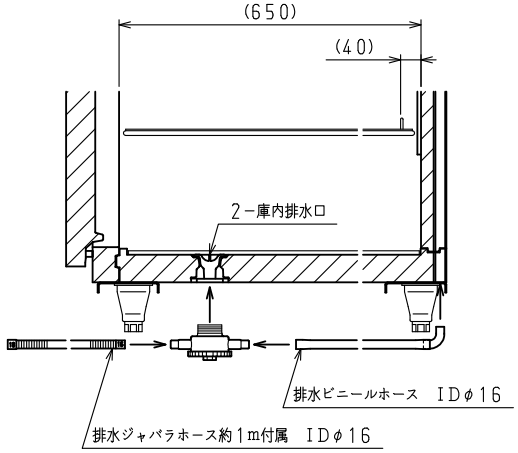

排水部（棚）詳細

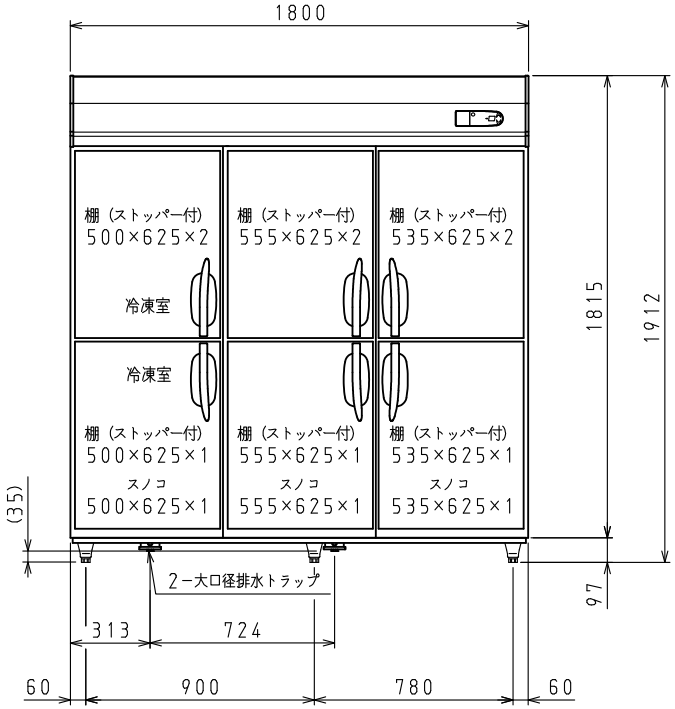

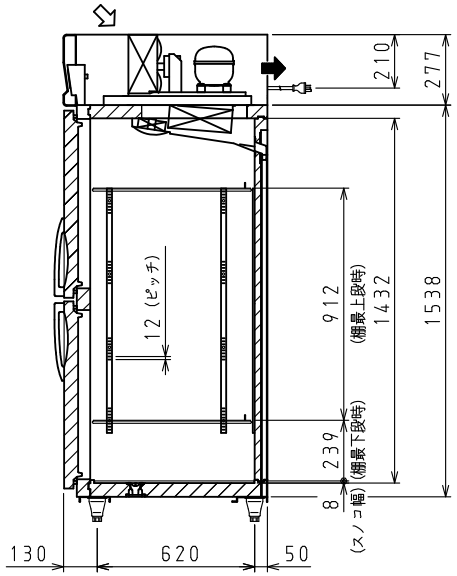

⇨：吸気　➡：排気

＜仕　様　表＞

シリーズ			S－PL－EC
型式			633S2－PL－EC
本体	外形寸法（mm）	幅	1800
		奥行	800
		高さ	1912（～1952）
	内形寸法（mm）	幅	R 1124・F 524
		奥行	R 650・F 650
		高さ	R 1432・F 1432
	定格内容積（L）	冷凍室	510
		冷蔵室	1111
	製品質量（kg）		236
	外装		ステンレス鋼板・亜鉛引鋼板
	内装		ステンレス鋼板
	断熱		硬質発泡ポリウレタン
	扉		ステンレス鋼板（クリア塗装）　6枚
	棚		ポリエチレンコーティング網棚
電気特性	電源（V・φ・Hz）		200・3・50/60
	冷却時消費電力（W）		467／467
	霜取時消費電力（W）		778／778
	定格消費電力（W）		345／345
	定格電流（A）		1.2／1.2
	力率（%）		83／83
	電源コード・長さ（m）		2.5×1　③
	適合コンセント		接地形3極20A-250V
消費電力量（kWh／年）			2470
冷却装置	圧縮機公称出力（W）		R インバータ 300 レシプロ・F インバータ 300 レシプロ
	凝縮器		空冷式
	凝縮ファンモータ（W）×個数		DC24V　入力　9×1
	冷却器		冷気強制循環式
	庫内ファンモータ（W）×個数		DC24V　入力　6×2
	冷媒（g）		HFC R134a（R 170・F 270）
放熱量（W）			840／840
霜取方式			ヒータ方式
温度調節（℃）			マイコン温度調節器 R：－7～12　調節可能 F：－25～－8　調節可能
温度表示			デジタル
周囲温度条件（℃）			5～35
脚（ネジ径×数、調整範囲）			M20×5本、95～135mm
付属品	棚（枚）		9
	スノコ（枚）		3
	クリップ（個）		36
	排水部品		一式

※Rは「冷蔵室」、Fは「冷凍室」を示します。

③：接地形3極差込17A－250V

注）
1. 電気特性値は周囲温度30℃、無負荷、サーモ短絡、安定時の値です。
2. 消費電力量は「JIS B 8630－2009年」に基づいた値です。
3. 本品は漏電遮断器を内蔵しています。
4. 棚をセットした時に有効に使用できる寸法を有効寸法として記載しています。
5. 最大のパネル寸法は50×1109×1431及び66×702×1800です。搬入経路の確認をお願いします。
6. 本仕様は改良のため予告なしに変更することがあります。

スケールはこの図面サイズがA3のときの尺度です。

スケール	型式	品名	図番	訂正
1/20	633S2-PL-EC	組立式DAIBIL冷凍冷蔵庫	S06690	4